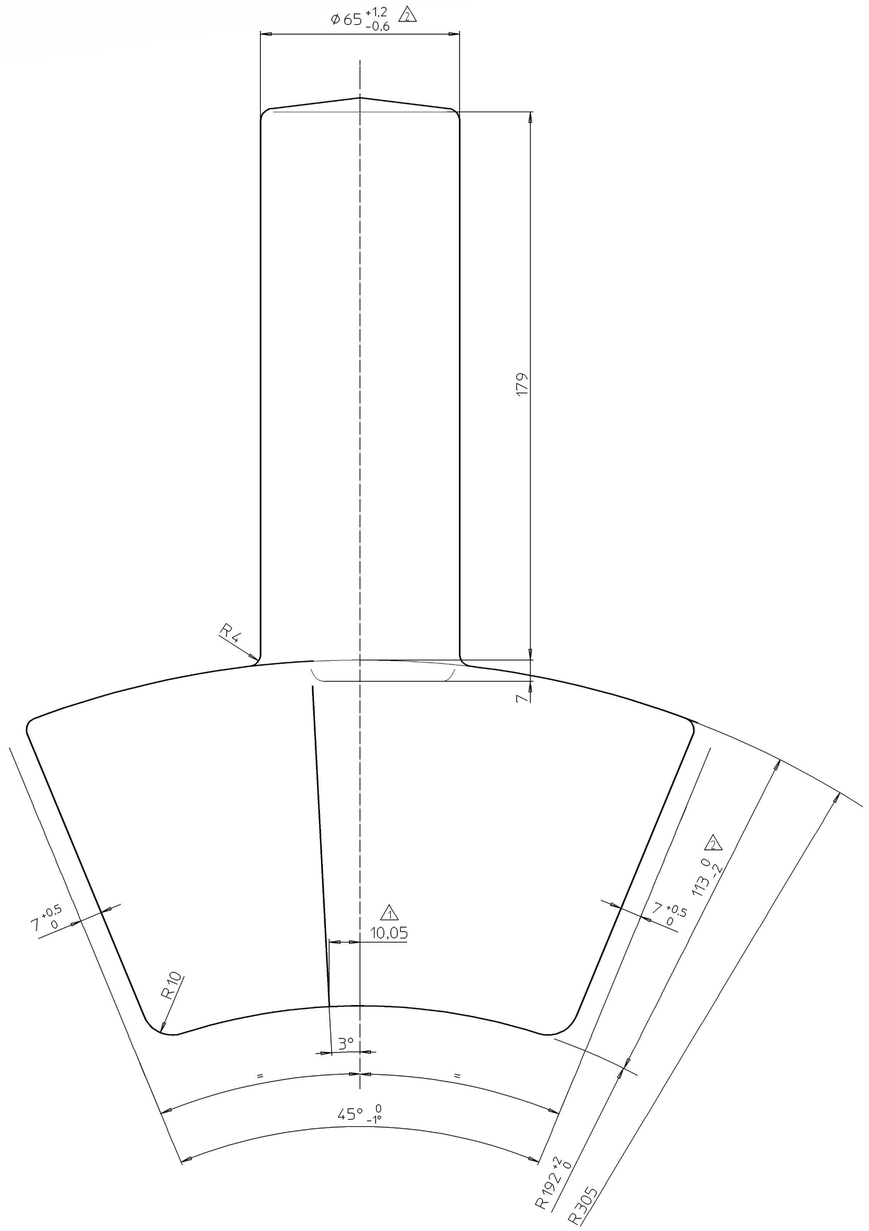

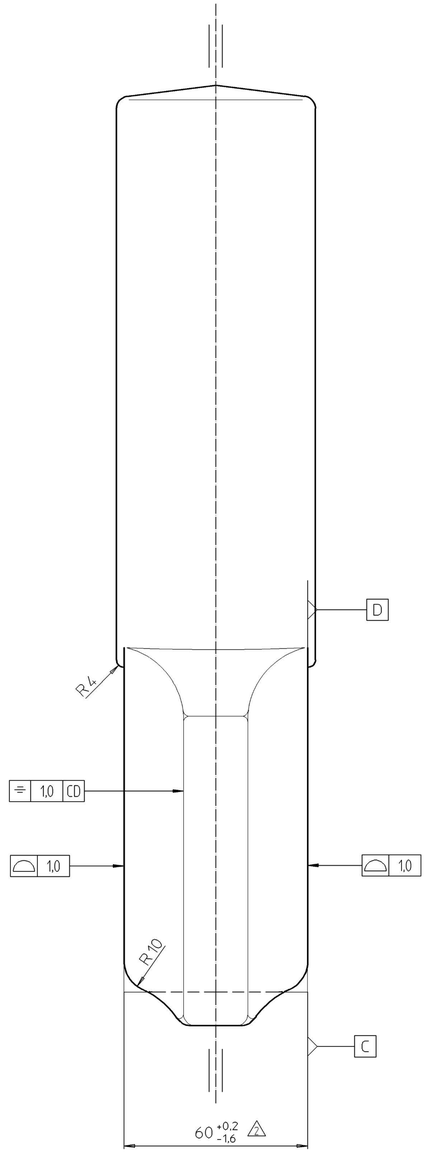

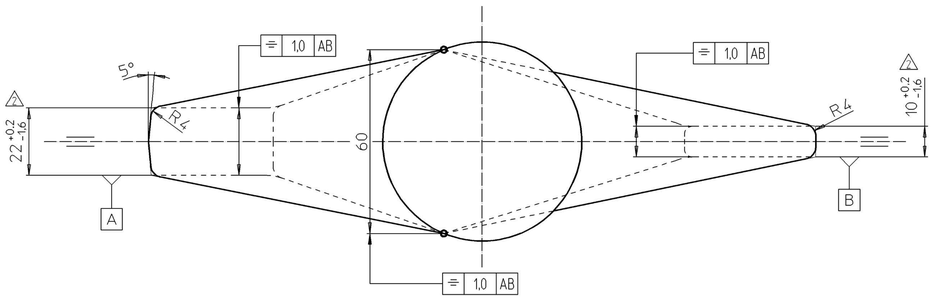

通用公差DIN 7168-m-S

材质： 1.6587 （18CrNiMo7-8）